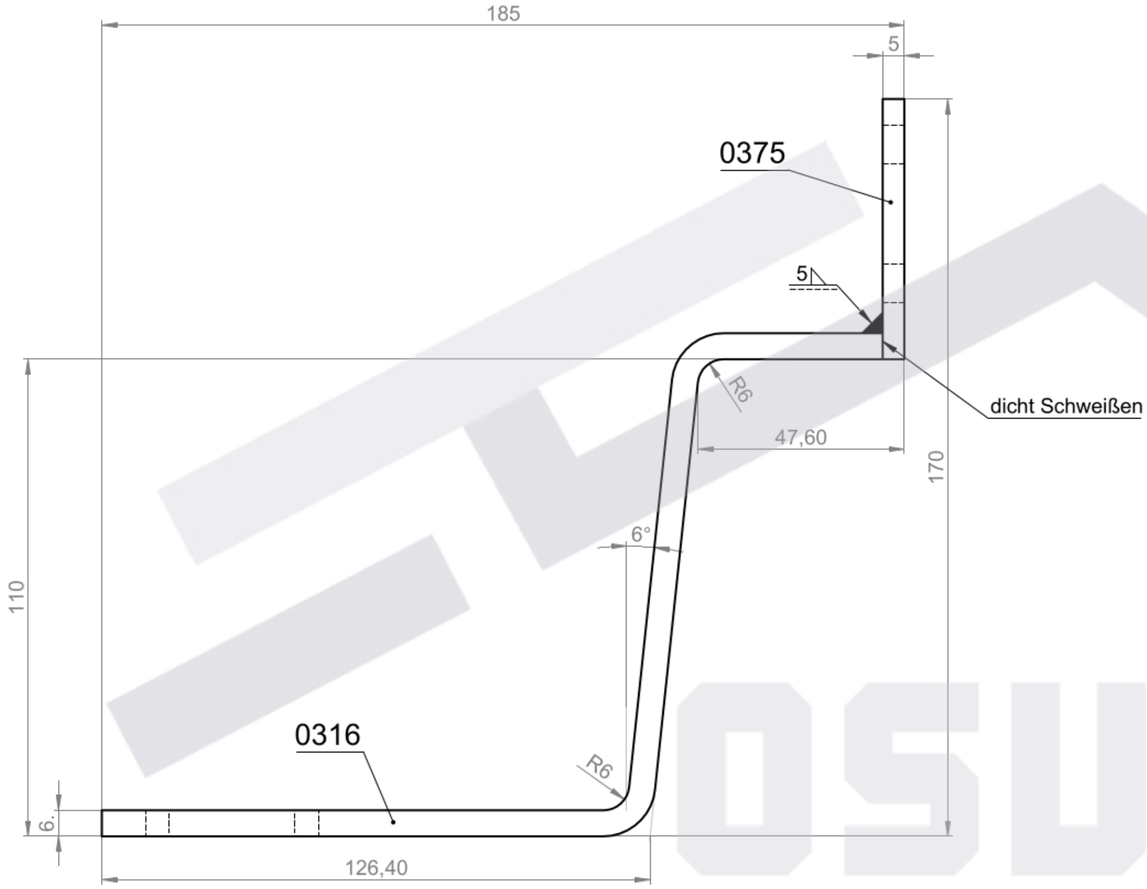

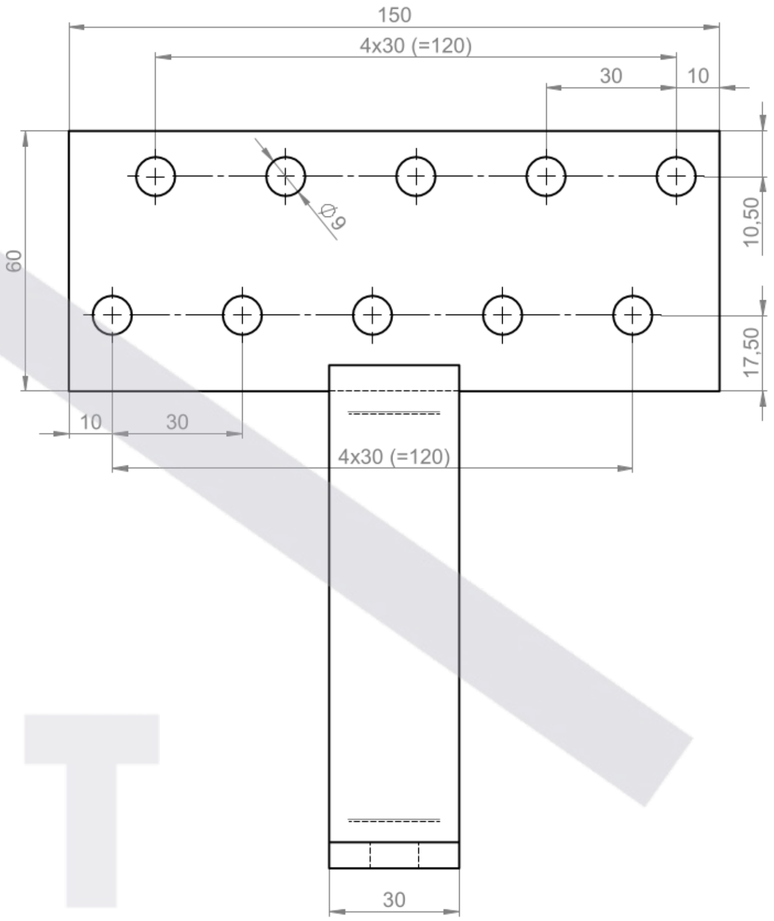

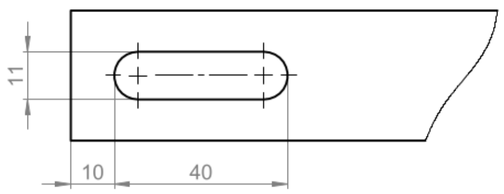

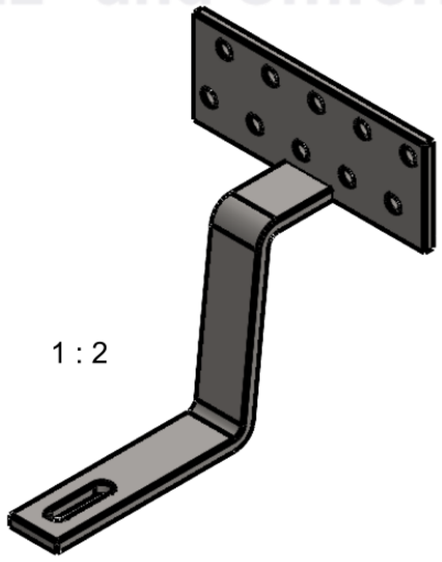

1 : 2

OSUT
Oederaner Stanz- und Umformtechnik

Werkstückkanten nach DIN6784, wenn nicht anders festgelegt +0,5 -0,5	Oberflächen: ISO1302	zul.Abweichungen für Maße o. Tol.-angabe ISO2768-c	Zeichnungs-format A2	Maßstab 1:1	Anzahl / Gewicht 0.7 kg
				Werkstoff/ Halbzeug	1.4016 (X6Cr17) + 1.4016 (X6Cr17)
		Datum / Name		Benennung	Dachhaken
		Bearb. 22.09.2017 Steinke			
		Gepr.			
		Norm			
		OSUT		Zeichnungsnummer 247012	Blatt 1 / 1 Bl.
Zust. / Änderung / Datum / Name		Revision		Ers.f. -	Ers.d. -